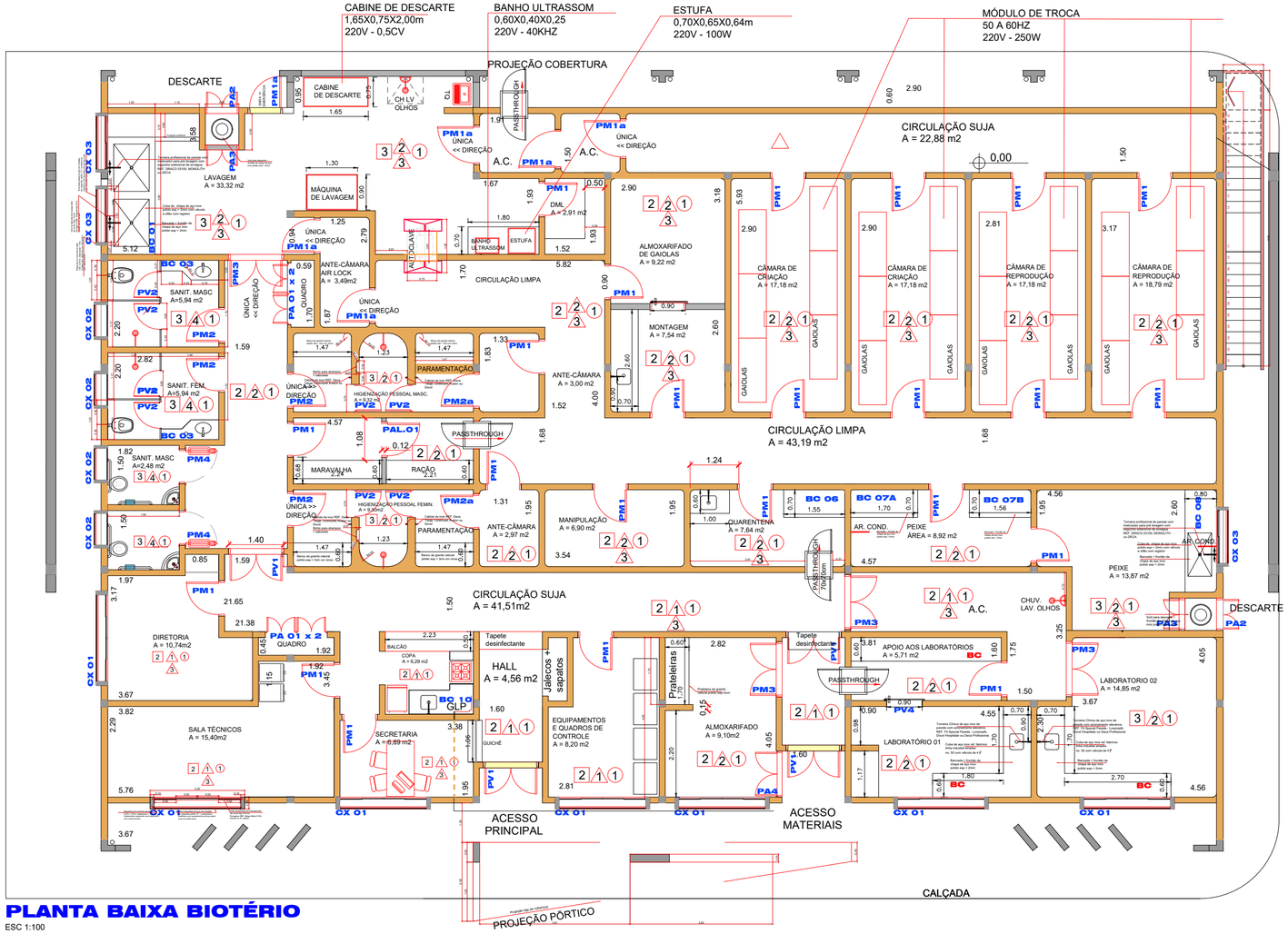

PLANTA BAIXA BIOTÉRIO

ESC 1:100

MAQUETE ELETRÔNICA

MAQUETE ELETRÔNICA

MAQUETE ELETRÔNICA

LEGENDA

REVESTIMENTOS

PISOS

1	Piso concreto traço 1:3:6 (cimento/areia/brita) com acabamento em argamassa desempenada traço 1:3 (cimento/areia); com juntas plásticas de dilatação a cada 1,00m, h=40mm.
2	Piso de concreto liso desempenado 35 mpa com polimento mecânico. Juntas a cada 1,50m preenchidas com mastique. Rodapé h= 9cm boleado com raio = 5cm. Aplicação de resina epóxi tricomponente autonivelante em 3 camadas totalizando 4mm de espessura. REF. Viapol Viafloor ML + Primer + EP 250. Sikafloor 264 ou MIAKI
3	Piso de concreto liso desempenado 35 mpa com polimento mecânico. Juntas a cada 1,50m preenchidas com mastique. Rodapé h= 9cm boleado com raio = 5cm. Aplicação de resina epóxi tricomponente autonivelante em 3 camadas totalizando 4mm de espessura com aspersão de agregados antiderrapante. REF. Viapol Viafloor ML + Primer + EP 250. Sikafloor 264 ou MIAKI
4	Granito preto polido espessura 2,00cm (soleiras e prateleiras)
5	Piso intertravado de blocos pré fabricasdos de concreto esp = 8cm core natural e terra cota assentados sobre colchão de areia + cimento REF. Grandino 16 faces, San Carlos ou Pec Piso
6	Grama são carlos
	Piso podotátil de alerta 20x20cm de concreto esp = 6cm REF. San Carlos, Pec Pisos ou JPA
	Piso podotátil direcional 20x20cm de concreto esp = 6cm REF. San Carlos, Pec Pisos ou JPA

PAREDES

1	Parede interna rebocada com cantos arredondados com r=5cm e masseada com massa corrida + pintura com tinta hospitalar a base acrílica acetinada REF. Sherwin Williams Hospitalar, Akzo Nobel Flexacryl ou Ecoclinic Acrílica
2	Parede interna rebocada com cantos arredondados r=5cm com aplicação de fundo reparador epóxi + aplicação de tinta epóxi a base de água cor branco REF. Sherwin Williams Epóxi, Suvinil Sistema Epóxi ou Dissolfex.
3	Aplicação de protetor de parede / bate maca de PVC 20x3cm cor cinza fixado a 85cm de altura com bucha e parafuso a cada 30cm. REF Tecnoperfil Tec 198, Acrivyn SCR 80 ou RSPVC perfis
4	Revestimento cerâmico 30x50cm ref. villagres, linha minimal, cor branco, cod 1773 com rejunte epóxi na cor branca ref. quartzolit. Revestimento teliado em 30x30cm Pastilhas 4,5x9,5cm Ref. Portobello, Linha Modern Fendi com rejunte epóxi na cor branca ref. quartzolit.
5	Concreto armado com formas de tábua espessura=3cm, largura 15cm e comprimento variável com aplicação de desinformante e acabamento de superfície aparente com aplicação de fundo preparador e resina acrílica incolor. REF. Suvinil, Eucatex, Hydronorth ou equivalente.
6	Pórtico - concreto aparente liso com aplicação de fundo preparador e resina acrílica incolor. REF. Suvinil, Eucatex, Hydronorth ou equivalente.
7	Paredes externas - textura hidrorepelente base acrílica, aplicada com rolo, cor branco, REF. Suvinil Texturato Clássico, Metalatex ou Coral

TETO

1	Interno rebocado com cantos arredondados com r=5cm e masseada com massa corrida + pintura com tinta hospitalar a base acrílica acetinada REF. Sherwin Williams Hospitalar, Akzo Nobel Flexacryl ou Ecoclinic Acrílica
2	

SIMBOLOGIA

0,00	NÍVEL ACABADO EM PLANTA
0,00	NÍVEL ACABADO EM CORTE

NOTAS E OBSERVAÇÕES

1-Conferir níveis e cotas no local.
2-Cotas internas referentes à alvenaria acabada.
3- Para pisos da área externa ver implantação.

4 - Rufos, contra-rufos e arremates em chapa metálica no. 24 de aço galvanizado com aplicação de fundo preparador anti-ferruginoso e tinta esmalte sintético Ref. Sherwin Williams, Suvinil, Coral ou equiv. cor à definir

5 - Tubos de captação de águas pluviais em PVC com aplicação de tinta esmalte sintético Ref. Sherwin Williams, Suvinil, Coral ou equiv. cor à definir

LEGENDA HACHURAS

- Parede de alvenaria de blocos 39x14x19cm rebocado ambos os lados 1cm de espessura
- Estrutura de Concreto Armado (verificar tipo de acabamento de surfície)
- Bancada + frontão de chapa de aço inox polido esp = 2mm
- Telha metálica pré pintada inclinação = 15% LR 25, REF. Perfilor, Bemo ou Ananda
- Chapa recalcada galvanizada dobrada esp = $\frac{3}{4}$" com pintura eletrostática cor preto
- Parede de alvenaria ceramico 09x19x29cm rebocado ambos os lados 2cm de espessura

QUADRO DE ÁREAS	ÁREA (m²)
ÁREA CONSTRUÍDA	512,94 m²

REV.	DATA	NOME	DESCRIÇÃO

EMPRESA

CONVÊNIO

Finep — MINISTÉRIO DA CIÊNCIA, TECNOLOGIA E INOVAÇÃO

UFSCar UNIVERSIDADE FEDERAL DE SÃO CARLOS — FAI UFSCar Div. Engenharia

LOCAL
Universidade Federal de São Carlos
Rod. Washington Luiz, Km 235

PROJETO
BIOTÉRIO CENTRAL

FASE
EXECUTIVO

CONTEÚDO
BIOTÉRIO CENTRAL VERSÃO 2024

EQUIPE TÉCNICA:
ENG. CIVIL JORGE L. SANTILLI — CREA/SP 0601287856
ENG. CIVIL JOMAR CARDINALI PALO — CREA/SP 0601067286
ENG. ELET. RAFAEL DOMINGUES BERNARDO — CREA/SP 5063781199
ESTAGIÁRIO. DANILO MONTEIRO PEREIRA DA SILVA

DESENHO JOMAR	ESCALA 1:100
DATA JUNHO2024	VISTO
APROVAÇÃO	FOLHA ARQ 01 / 02